Głowicowy przetwornik temperatury AT-2

do współpracy z termorezystorami Pt100

- ✓ **Kompensacja rezystancji linii termorezystorów**
- ✓ **Linia 2 lub 3 przewodowa**
- ✓ **Sygnał wyjściowy 4 ÷ 20 mA dwuprzewodowo**

Przeznaczenie, funkcja

Przetwornik temperatury AT-2 przeznaczony jest do przetwarzania rezystancji termorezystorów Pt100 na zunifikowany sygnał prądowy 4÷20 mA. Posiada kompensację nieliniowości sygnału czujnika.

Obudowa przetwornika umożliwia montaż z czujnikami wyposażonymi w głowice B, NA, DAN, DANW. Połączenie elektryczne można wykonać przewodem o przekroju do 1,75 mm^2.

W zamówieniu należy podać zakres pomiarowy przetwornika. Zmianę zakresu pomiarowego, a także stanu sygnalizacji przerwy czujnika, użytkownik może zlecić firmie APLISENS.

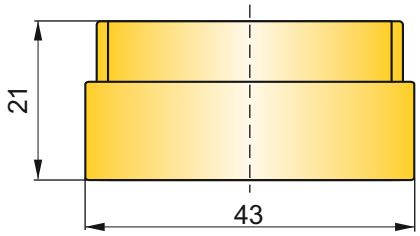

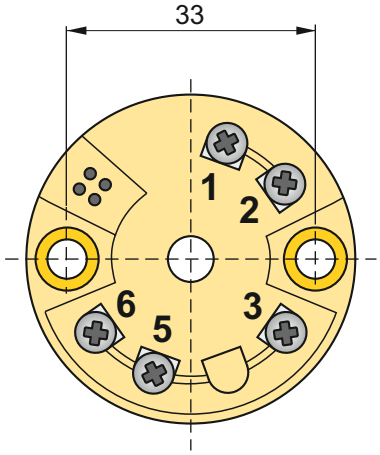

Dane techniczne

Sygnał wejściowy	Pt100
Minimalna szerokość zakresu pomiarowego	25°C*
Sygnał wyjściowy	4 ÷ 20 mA dwuprzewodowo
Czas ustalenia sygnału wyjściowego	≤ 10 ms
Napięcie zasilania (U_Z)	7,5…30 V DC
Tłumienie tętnień w napięciu zasilania	> 40 dB
Rezystancja obciążenia (R_O)	R_O [kΩ] ≤ (U_Z – 7.5 V) / 22 mA
Sygnalizacja przerwy czujnika (konfigurowalna fabrycznie)	3,6 mA lub 22 mA
ustawienie fabryczne	22 mA
Błąd podstawowy	±0,1% w odniesieniu do zakresu 20mA
Błąd od zmian temperatury	±0,1% / 10°C
Błąd od zmian napięcia zasilania	±0,01%/V
Temperatura otoczenia	-40…+85°C

* Przy rozpiętości zakresu < 75°C stała nastawa punktu początkowego: -40°C, -20°C, 0°C, 20°C, 40°C

Sposób podłączenia

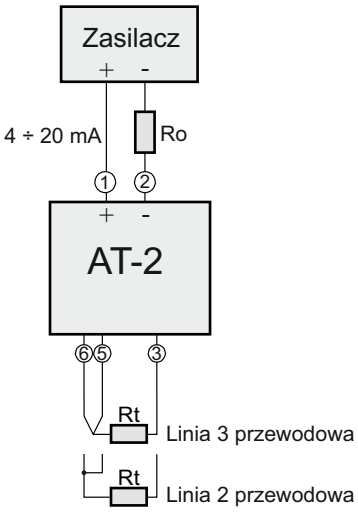

Sposób zamawiania

AT-2 /___/__÷__°C

Typ czujnika: Pt100

Zakres pomiarowy

Przykład: Przetwornik temperatury typu AT-2 do współpracy z termorezystorem Pt100, zakres pomiarowy od 0 do 100°C

AT-2 / Pt100 / 0 ÷ 100°C